IRAN-TRANSFO	10Nf/2000 فلانش مقره	G.Z 1281

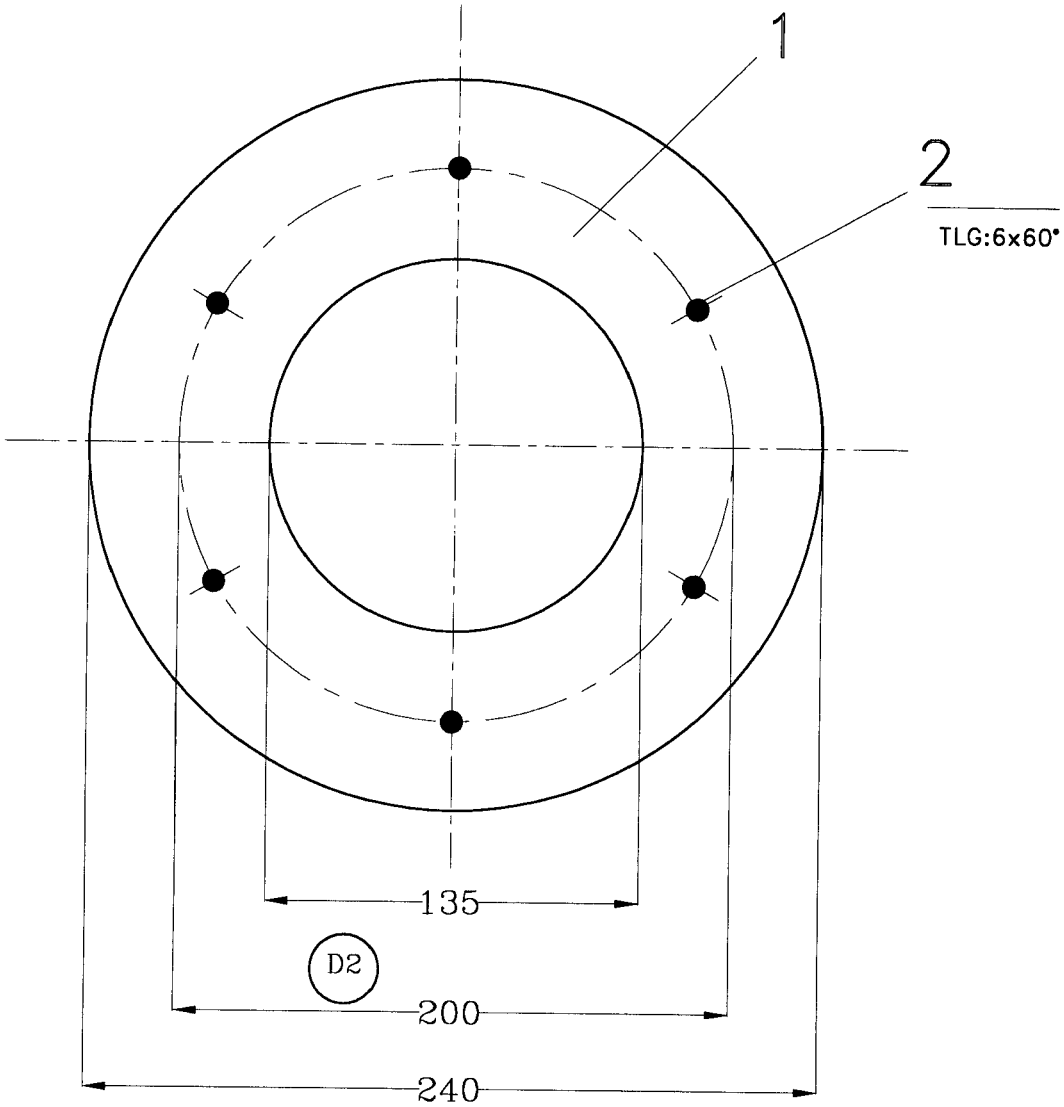

ضخامت = a

6	2		بلسن جوش	MPM12x70				SN64128		St=A3G							
1	1		ورق فولادی	ax240/DM135				DIN 1543		ST37-2							
تعداد	شماره ردیف	2	شماره نقشه برای حروف	A	B	C	D	E	F	G	H	J	K	L	M		
		1	نام قطعه		ابعاد قطعه			استاندارد		جنس قطعه			وزن (Kg)	Z-BI			

Bearb.	مجلل	Änd.Nr.						
Gep.	حافظی	Name						
Norm.	کارگری	Norm.						
Tag	Z-04.80	Tag						